TRYMA

Boost your productivity

Bekijk de brochure

Horizontale profielkar

TM-50.62.3/6/9

- **Horizontale profielkar**
  Enkelzijdig voor het transporteren en opslaan van profielen

- **Beschikbare lengtes**
  1.600 mm met 3 staanders
  2.000 mm met 4 staanders
  4.000 mm met 5 staanders

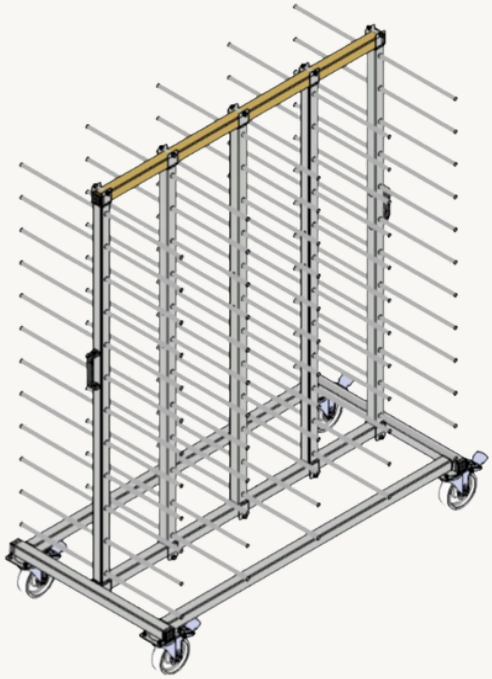

- **Oplegarmen**
  12 paar per staander
  130 mm afstand en diepte 400 mm per zijde
  Bekleed met pvc-slangen

- **Afmetingen en draagkracht**
  Breedte 820 mm, hoogte 2.000 mm
  Max. draagkracht 750 kg
  Middelste staanders zijn verplaatsbaar

- **Mobiel en veilig**
  Handvatten aan beide zijden
  4 draaibare kunststof wielen Ø 160 mm, 2 met rem
  Standaardkleur RAL 7035, andere kleuren op aanvraag